WAGNER

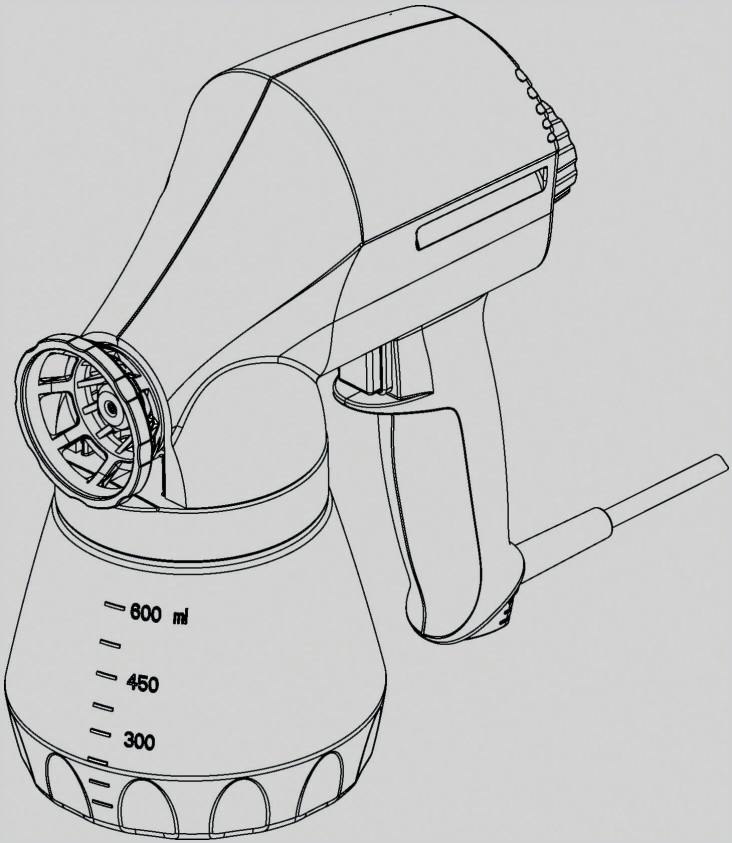

W 95

RU

ПЕРЕВОД ОРИГИНАЛЬНОГО РУКОВОДСТВА ПО ЭКСПЛУАТАЦИИ

wagner-group.com

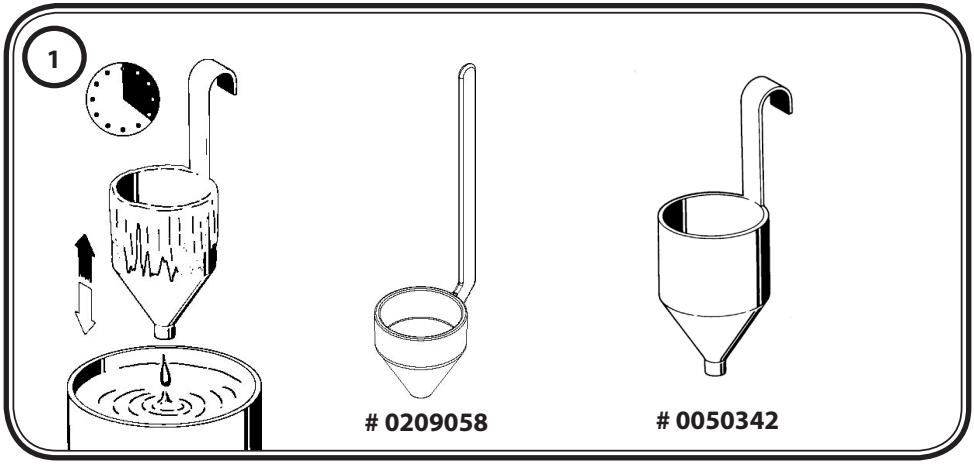
1
0209058
0050342

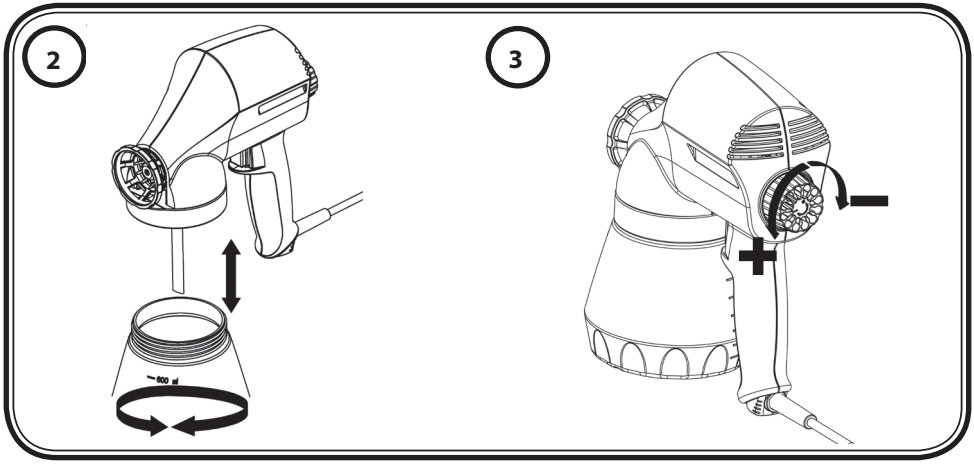
2
3

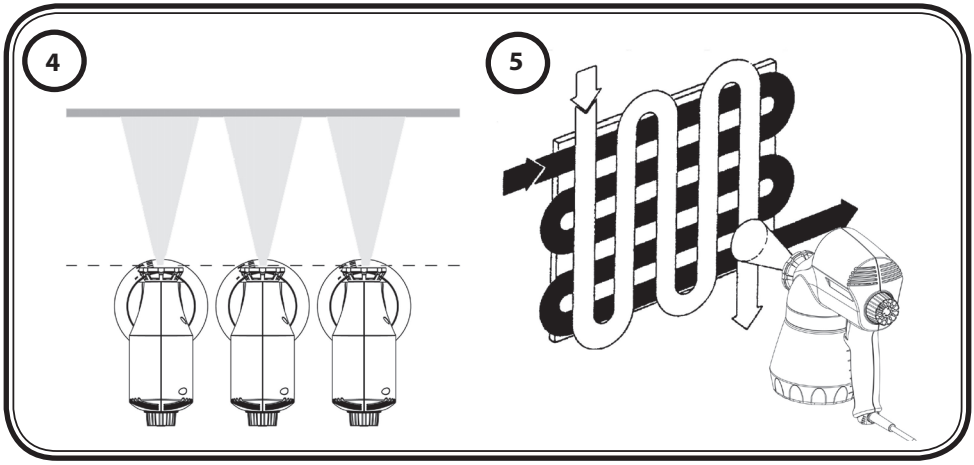
4
5

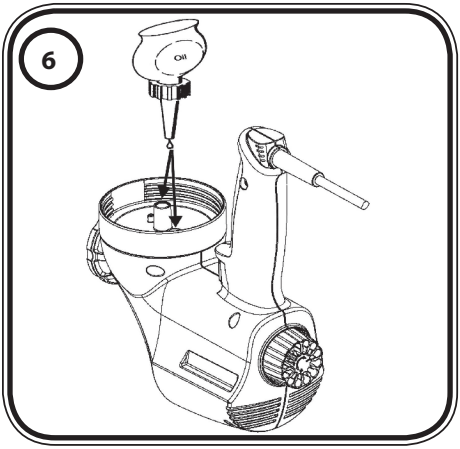
6

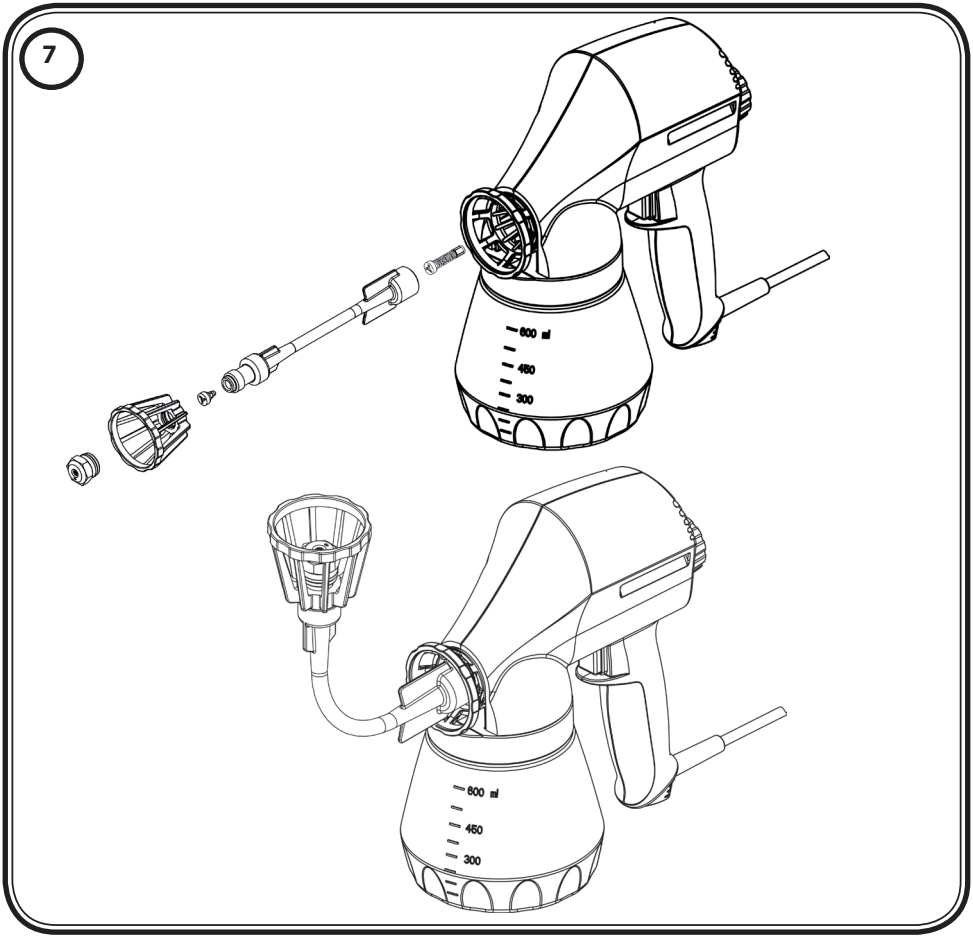
7
600 ml
450
300
600 ml
450
300

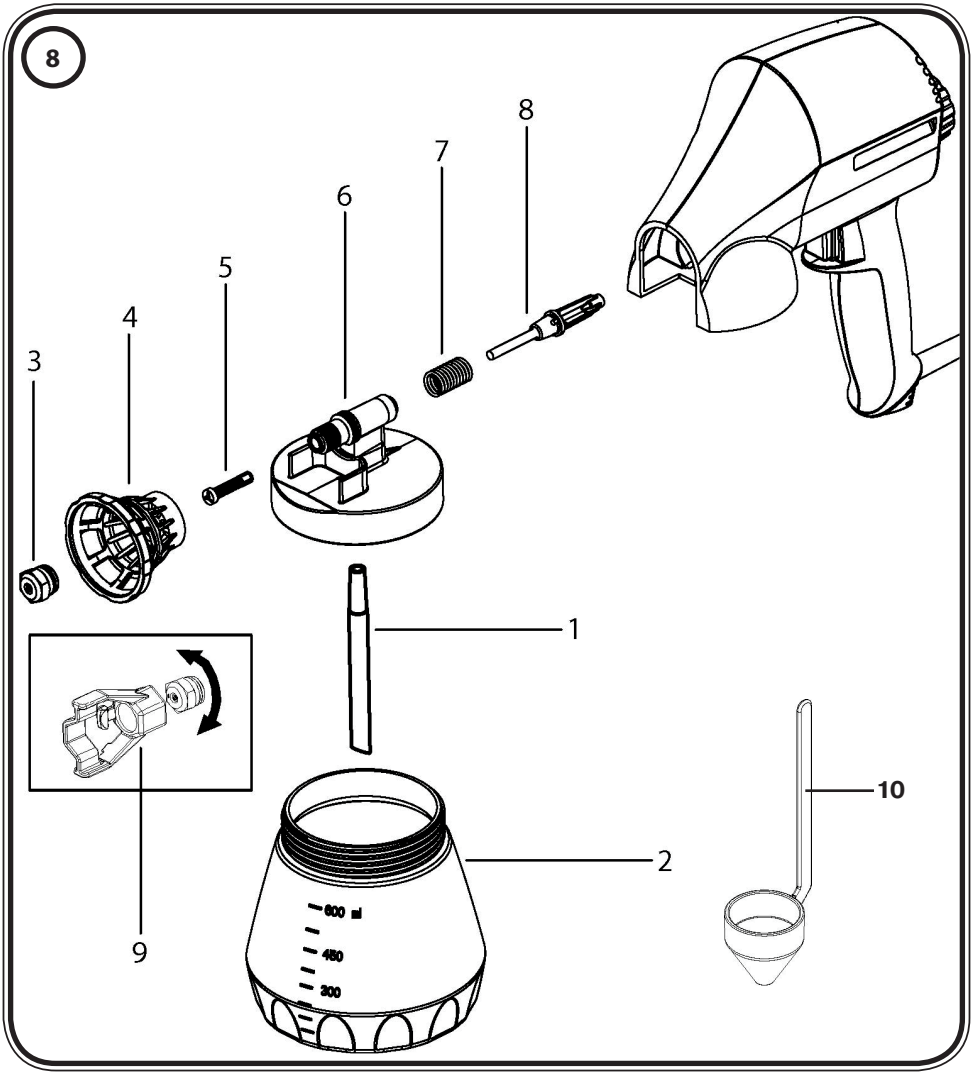
8
8
7
6
5
4
3
1
10
2
9
600 ml
450
300

Поздравляем вас с приобретением краскораспылителя фирмы WAGNER.

Вы приобрели высококачественный прибор, для бесперебойной работы которого требуется тщательная очистка и уход. **Перед началом работы с прибором просим внимательно прочитать настоящее руководство и соблюдать указания по технике безопасности. Храните руководство и инструкции по технике безопасности в надежном месте.**

Общие указания по безопасности

Внимание!

Прочитайте все указания по технике безопасности и инструкции. Несоблюдение указаний по технике безопасности и приведенных инструкций может привести к удару электрическим током, возгоранию и/или серьезным травмам. Используемый далее термин «электроинструмент» относится к электроинструментам с питанием от сети (с кабелем питания) и к электроинструментам с питанием от аккумулятора (без кабеля питания).

1. Безопасность рабочего места

a) **Содержите Ваше рабочее место чистым и хорошо освещенным.** *Беспорядок или неосвещенные рабочие зоны могут привести к несчастным случаям.*

b) **Не работайте с электроинструментом во взрывоопасных зонах, в которых находятся воспламеняющиеся жидкости, газы или пыль.** *Электроинструменты создают искры, от которых могут воспламениться пары или пыль.*

c) **Не допускайте в рабочую зону во время использования аппарата детей и других лиц.** *Если вас отвлекут, вы можете потерять контроль над электроинструментом.*

2. Электробезопасность

a) **Соединительный штекер электроинструмента должен подходить к розетке. Штекер ни в коем случае нельзя изменять. Не используйте переходники вместе с заземленными электроинструментами.** *Не изменявшиеся штекеры и подходящие розетки уменьшают риск удара током.*

b) **Избегайте контакта тела с заземленными поверхностями, такими как, трубы, обогреватели, плиты и холодильники.** *Имеется повышенный риск поражения ударом тока, если Ваше тело заземлено.*

c) **Не допускайте, чтобы на электроинструмент попадал дождь или влага.** *Попадание воды в электроинструмент повышает риск удара током.*

d) **Не используйте соединительный провод не по назначению, для переноски и подвешивания электроинструмента, не вытаскивайте штекер за провод из розетки. Держите соединительный провод вдали от источников тепла, масла, острых краев или подвижных частей аппарата.** *Поврежденные или скрученные соединительные провода повышают риск удара током.*

e) **При работе с электроинструментом на открытом воздухе используйте только удлинительные провода, которые пригодны для работы на открытом воздухе.** *Применение пригодного для работы на открытом воздухе удлинительного провода уменьшает риск удара током.*

f) **Если избежать эксплуатации электроинструмента во влажных условиях невозможно, используйте устройство защитного отключения.** *Применение устройства защитного отключения уменьшает риск электрического удара.*

3. Безопасность лиц

a) **Будьте внимательны, следите за тем, что Вы делаете, разумно относитесь к работе с электроинструментом. Не пользуйтесь электроинструментом, если вы устали или находитесь под воздействием наркотиков, алкоголя или медикаментов.** *Несколько секунд невнимательности во время использования электроинструмента могут привести к серьезным травмам.*

b) **Носите средства личной безопасности и всегда защитные очки.** *Использование средств личной безопасности, таких как пылезащитная маска, нескользящая защитная обувь, защитная каска или наушники, в зависимости от вида и использования электроинструмента, уменьшает риск повреждений.*

c) **Избегайте случайного включения. Убедитесь, что электроинструмент выключен, прежде чем подключить его к сети и/или подключить аккумулятор, поднять или перенести его.** *Если при переноске электроинструмента вы поставите палец на выключатель или подключите включенный аппарат к сети, это может стать причиной несчастного случая.*

d) **Удалите настроечные инструменты или гаечные ключи, прежде чем включить аппарат.** *Инструмент или ключ, находящийся во вращающейся части электроинструмента, может привести к травмам.*

e) **Избегайте неестественного положения тела. Следите за устойчивостью и всегда сохраняйте равновесие.** *Благодаря этому вы сможете лучше контролировать электроинструмент в неожиданных ситуациях.*

f) **Носите подходящую одежду. Не носите широкую одежду или украшения. Держите волосы, одежду и перчатки дальше от движущихся частей.** *Свободная одежда, украшения или длинные волосы могут быть захвачены движущимися частями.*

g) **Не поддавайтесь иллюзии полной безопасности и не пренебрегайте правилами техники безопасности при использовании электроинструментов, даже если вы имеете большой опыт работы с ними.** *Невнимательное обращение за доли секунды может привести к получению серьезных травм.*

4. Применение и обращение с электроинструментом

a) **Не перегружайте электроинструмент. Используйте для соответствующей работы подходящий для этого электроинструмент.** *Подходящим электроинструментом Вам лучше и надежнее работать в указанном диапазоне мощности.*

b) **Не пользуйтесь электроинструментом с неисправным выключателем.** *Электроинструмент, который невозможно включить или выключить, опасен и должен быть отремонтирован.*

c) **Вынимайте штекер из розетки и/или снимайте съемный аккумулятор перед настройкой аппарата или сменой принадлежностей, а также прежде чем отложить электроинструмент в сторону.** *Эта мера предосторожности предотвращает случайный запуск электроинструмента.*

d) **Не используемые электроинструменты храните в недоступном для детей месте. Не давайте аппарат лицам, которые не знакомы с ним или не читали эти инструкции.** *Электроинструменты опасны, если они используются неопытными лицами.*

e) **Тщательно ухаживайте за электроинструментом и принадлежностями. Следите за тем, чтобы движущиеся части аппарата функционировали исправно и не заклинивались, проверяйте части на предмет исправности и наличия повреждений, чтобы избежать нарушений в работе электроинструмента. Поврежденные части должны быть отремонтированы до применения электроинструмента.** *Причиной многих несчастных случаев является ненадлежащий технический уход за электроинструментами.*

f) **Используйте электроинструмент, принадлежности, вставные инструменты и т.д. в соответствии с инструкциями к ним и так, как это предписано для этого специального типа аппарата. При этом учитывайте рабочие условия и выполняемую работу.** Применение электроинструментов для других, чем предусмотрено, целей может привести к опасным ситуациям.

g) **Следите за тем, чтобы ручки и рукоятки оставались сухими, чистыми, без следов масла и смазки.** Скользкие ручки и рукоятки в непредвиденной ситуации не позволят вам уверенно управлять электроинструментом и контролировать его.

5. Сервис

a) **Отдавайте свой электроинструмент в ремонт только квалифицированным специалистам и только с использованием оригинальных запасных частей.** *Тем самым гарантируется, что сохраняется безопасность аппарата.*

b) **Если поврежден соединительный провод аппарата, он должен быть заменен изготовителем или его сервисной службой или лицом с подобной квалификацией, чтобы избежать повреждений.**

Указания по безопасности для пистолетов-распылителей.

Внимание! Опасность впрыска
Материал для распыления выходит из форсунки под высоким давлением.
Не направляйте факел распыла на людей и животных.

- Пистолеты-распылители нельзя использовать для распыления горючих материалов.
- Пистолеты-распылители нельзя чистить горючими растворителями.
- В производственных помещениях, которые подпадают под предписание о взрывобезопасности, пистолеты-распылители использовать нельзя.
- Чтобы предотвратить опасность взрыва при распылительных работах, должна быть обеспечена хорошая естественная или искусственная вентиляция.
- При распылении рядом не должно быть источников воспламенения, таких как, например, открытый огонь, курение сигарет, искры, раскаленные провода и горячие поверхности.
- Перед проведением каких-либо работ на пистолете-распылителе всегда вытаскивайте сетевую вилку из розетки.
- Обратите внимание на опасности, которые могут возникнуть от распыляемого материала и обращайте также внимание на надписи на контейнерах или на указания, данные производителем материала.
- Ни в коем случае не распыляйте материалы, об опасностях которых Вы не осведомлены.
- Носите средства защиты органов дыхания и слуха.

При использовании оригинальных принадлежностей и запчастей фирмы ВАГНЕР у Вас есть гарантия, что выполнены все предписания по безопасности.

Технические данные			
Макс. подаваемое количество:	140 г/мин	Объем бака:	600 мл
Макс. вязкость:	(время истечения) 60 сек.	Двойная изоляция:	⧈
Максимальные пики давления:	120 бар	Насос:	Сменный
Напряжение:	230 В, 50 Гц	Насосный цилиндр:	Специальная сталь
Потребляемая мощность:	70 Вт	Поршень:	Специальная сталь Ø 5 мм
Сопло для конической струи:	0,8 мм	Вес:	1,5 кг
Уровень громкости звука:* коэффициент погрешности:	86 дБ(А) 4 дБ	Уровень шума:* коэффициент погрешности:	99 дБ(А) 4 дБ
Уровень вибрации:* коэффициент погрешности:	10,5 м/с^2 1,5м/с^2		

* Измерено согласно EN 60745-1

Информация по уровню вибрации

Указанный уровень вибрации измерен стандартным методом испытаний и может применяться для сравнения электроинструментов.
Уровень вибрации служит также для вводной оценки вибрационной нагрузки.

Внимание! Величина производимой вибрации во время фактического использования электроинструмента может отличаться от указанной величины в зависимости от способа и рода использования электроинструмента. Необходимо определить меры безопасности для защиты обслуживающего персонала, которые основываются на оценке воздействия во время фактических условий применения (при этом следует учесть все компоненты рабочего цикла, например, время, в течение которого электроинструмент отключен, и то время, когда он включен, но работает без нагрузки).

Пригодные для использования материалы:

Краски и лаки с содержанием растворителей, лаковые краски с акрилом, водорастворимые лаки, лазури, полироли, средства для защиты древесины, дезинфицирующие средства, средства для защиты растений, средства для пропитки, а также масла и другие водные жидкости.

Непригодные для использования материалы:

Дисперсии и латексная краска, материалы, которые содержат сильные наждачные компоненты, Прозрачные лаки с грубыми компонентами, средства для удаления лакокрасочных покрытий и щелочи, силикатные краски.

Обработка этих распыляемых материалов может привести к повышенному износу или коррозионным повреждениям в области насоса, что не покрывается гарантией WAGNER.

Описание принципа действия краскораспылителя

Краскораспылитель всасывает распыляемые материалы. Распыление распыляемого материала происходит без воздуха под высоким давлением через вихревую звезду и сопло.

Подготовка покрываемого материала

Краски обычно необходимо разбавлять, чтобы их можно было использовать с распылителем. Указания по пригодному для распыления разжижению можно найти в следующей таблице вязкости (вязкость =консистенция материала покрытия).

Таблица определения вязкости материала покрытия		
Распыляемый материал	**Время выбега в секундах**	
	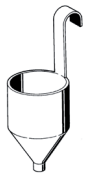	
Лаки / Грунтовки, разбавленные растворителем	20-35	20-45
Лаки / Грунтовки, разбавленные водой	20-50	20-60
Автомобильные краски	18-22	18-22
Средства для защиты древесины, дезинфицирующие средства, средства для защиты растений, полироли, Бейцевание, масла	Неразбавленные	
Молотковые эффектные лаки	25-35	30-45
Алюминиевые краски	20-30	20-30

Определение уровня вязкости материала

Погрузите стаканчик определения вязкости (рис. 1) полностью в материал покрытия. Поднимите стаканчик и засеките время в секундах, в течение которого жидкость вытекает из него полностью. Сравните измеренное «время истечения» с таблицей вязкости.

Ввод в эксплуатацию

Перед подключением к сети проверьте, что напряжение сети совпадает с указанными фирменными данными на табличке.

1) Verdünnen Sie das Spritzmaterial entsprechend der obenstehenden Tabelle. Разбавьте распыляемый материал в соответствии с таблицей выше.
2) Поместите бак на бумажную основу и заполните его готовым распыляемым материалом.

Внимание! Не используйте краскораспылитель без распыляемого материала в баке, так как это приводит к повышенному износу насоса!

3) Расположите краскораспылитель на баке и поворачивайте бак вправо, пока бак не будет надежно закреплен (рис. 2, стрелка).
4) Приведите в действие переключатель, чтобы запустить краскораспылитель.
5) Краскораспылитель сначала всасывает распыляемый материал, а затем через несколько секунд распыляемый материал выходит из форсунки. Чтобы ускорить всасывание, поверните кнопку точной настройки на максимум.
6) Поворачивая головку точной настройки, вы можете переменно настраивать объем подачи (рис. 3, стрелка).

Регулировка с помощью кнопки точной настройки влияет на факел распыления в зависимости от материала распыления и степени разбавления.

Техника распыления

- Результат распыления в значительной мере зависит от того, насколько гладкой и чистой была поверхность перед распылением. Поэтому предварительно тщательно обработайте поверхность и не допускайте попадания на нее пыли.
- Покройте поверхности, на которые **не** должно производиться распыление. Обратите внимание, что, например, из-за ветра красочный туман может переноситься на большие расстояния и тем самым вызвать повреждения.
- Не распыляйте чашу до пустого состояния. Всасывающая труба всегда должна быть погружена в жидкость. При всасывании воздуха могут образовываться капли большего размера.
- Проведите пробное распыление на картоне или на похожей окрашиваемой поверхности, чтобы найти подходящую настройку краскораспылителя.
- Во время распыления держите краскораспылитель как можно горизонтальнее. При распылении вверх (например, потолок) или вниз (например, лежащая дверь) используйте гибкий удлинитель форсунки (рис. 7, специальная принадлежность).
- Начните распыление за пределами поверхности для распыления и избегайте перерывов в пределах поверхности для распыления.
- Не наносите слишком много краски за одну процедуру распыления. Сначала нанесите тонким слоем, затем после беглого высыхания распылите повторно. Это особенно важно для вертикальных поверхностей, чтобы избежать подтеков краски.

- Расстояние от форсунки до объекта покраски зависит от объема подачи. При низком объеме подачи можно подойти очень близко к объекту покраски. При этом лакокрасочный туман остается слабым.
- Управление краскораспылителя во время процесса распыления должно осуществляться равномерно. Ускорение или замедление во время процесса распыления приводят к неравномерному факелу распыления, пятнам, стеканию краски и апельсиновой корке.
- Движение распыления следует делать не от кистевого сустава, а от плеча. Таким образом, во время процесса распыления обеспечивается всегда одинаковое расстояние между пистолетом-распылителем и поверхностью (рис. 4).
- Для достижения оптимального результата распыления поверхность должна распыляться крестообразно (рис. 5).

Чистка и уход

Надлежащая чистка является предпосылкой для исправной работы аппарата для нанесения краски. Если чистка не проводилась или проводилась не надлежащим образом, требования по гарантии не принимаются.

Внимание! Никогда не погружайте краскораспылитель в целях очистки в жидкость!

1) Оставшийся покрывной материал спустить в резервуар с материалом.
2) Наполните соответствующий раствор в емкость для краски и распыляйте прибор примерно две секунды. **Для чистки не пользуйтесь горючими материалами.**
3) Отсоедините сетевой штекер из розетки.
4) Разберите краскораспылитель, как показано на рисунке 8 (запасные части).
5) Тщательно очистите все загрязненные детали.
6) Соберите отдельные детали в обратном порядке.
7) Влейте несколько капель масла (например, масла для швейной машины) во всасывающее и сливное отверстия (рис. 6, стрелка). Ненадолго включите краскораспылитель.

Краскораспылитель работает полностью удовлетворительно, если он всегда хранится в чистом и законсервированном состоянии до следующей работы.

Аксессуары W95 (не входят в объем поставки)	
Наименование	**№ для заказа**
Контейнер с крышкой	0414 906
Форсунка с игольчатой струей	0209 045
Гибкий удлинитель форсунки с распылителем Для работ по распылению на потолках, лежащих объектах или в труднодоступных местах, например, радиаторы	0046 675

Список запасных частей (рис. 8)		
Pos.	**Наименование**	**№ для заказа**
1	Всасывающая труба	0413 305
2	Контейнер с крышкой	0414 906
3	Сопло 0,8 мм	0046 903
4	Стопорная гайка	0413 310
5	Клапан	0209 042
6, 7, 8	Корпус насоса, пружина поршня, поршень	0402 704
9	Ключ форсунки	0199 327
10	«Стаканчик» проверки вязкости	0209 058

Устранение неисправностей

Неисправность	Причина	Устранение
Краскораспылитель гудит и не работает	• Поршень залипает • Поврежденный привод	→ Разберите и очистите насос → Свяжитесь с отделом обслуживания компании ВАГНЕР
Краскораспылитель не всасывает материал для распыления	• Клапан в насосе отсутствует • Всасывающая трубка ослаблена в коническом отверстии • Продувочное отверстие в корпусе насоса засорено • Всасывающее отверстие (патрубок) в корпусе насоса забито • Материал для покрытия слишком густой	→ Вставить клапан → Подтолкните всасывающую трубу на место → Прочистить → Прочистить → Разбавить
Краскораспылитель всасывает, но не распыляет	• Сопло закупорилось • Каналы и отверстия в распылителе забиты.	→ Прочистить → Прочистить

Неисправность	Причина	Устранение
Краскораспылитель работает, но распыляет неравномерно	• Материал для покрытия в контейнере заканчивается	→ Добавить
	• Краскораспылитель работает под углом, поэтому всасывается воздух.	→ Вставьте гибкий удлинитель форсунки
	• Материал для покрытия слишком густой	→ Разбавить
	• Feineinstellknopf nicht richtig eingestellt У кнопки точной настройки неправильная установка	→ Отрегулируйте ее заново в зависимости от распыляемого материала.
	• Сопло износилось	→ Заменить
	• Изношенный клапан	→ Заменить
	• Вставлен неправильный клапан	→ Используйте правильный клапан

Защита окружающей среды

Аппарат вместе с принадлежностями и упаковкой должен повторно использоваться с экологически рациональной точки зрения. Не бросайте аппарат при утилизации в бытовой мусор. Поддержите защиту экологии и поэтому сдайте аппарат в местную службу утилизации или проконсультируйтесь в специализированной службе сбыта. Остатки краски и растворителя нельзя сбрасывать в канализацию, вентиляционную систему или в бытовой мусор. Их нужно утилизировать как специальный мусор отдельно. По этому поводу обратите внимание на упаковку изделия.

Важное замечание об ответственности за продукт!

На основании предписания ЕС с 01.01.1990 изготовитель отвечает только в том случае за свой продукт, если все детали произведены изготовителем или были допущены им, или если аппарат был правильно смонтирован и правильно эксплуатировался. При использовании принадлежностей и запчастей другого производства ответственность полностью или частично снимается.

3+1 года гарантии

Срок гарантии составляет 3 года со дня продажи (кассовый чек). Он дополнительно продлевается на 12 месяцев, если в течение 4-х недель после покупки устройство регистрируется в интернете на странице www.wagner-group.com/3plus1. Регистрация возможна только в том случае, если покупатель соглашается с сохранением вводимых им данных. Гарантийное обслуживание ограничивается бесплатным устранением недостатков, явно связанных с применением небезупречного материала при производстве или дефектами сборки, либо бесплатной заменой неисправных частей. Применение или ввод в эксплуатацию, а также самостоятельно выполняемые монтаж или ремонт, не указанные в нашем руководстве по эксплуатации, исключают предоставление гарантии. Подверженные износу части также исключены из гарантии. Гарантийное обслуживание исключает коммерческое применение изделия. Мы безоговорочно сохраняем за собой право на предоставление гарантийного обслуживания. Гарантия теряет свою силу, если изделие вскрывалось другими лицами, кроме персонала службы сервиса WAGNER. Повреждения при транспортировке, работы по техобслуживанию, а также повреждения и неисправности вследствие недостаточного техобслуживания не подпадают под действие гарантии. Подтверждением приобретения изделия при обращении за предоставлением гарантийного обслуживания является предъявление оригинального чека. Насколько позволяет закон, нами исключается всякая ответственность за любого рода ущерб жизни и здоровью людей, материальный или косвенный ущерб, в частности, если изделие использовалось в иных целях, отличных от указанных в руководстве по эксплуатации, вводилось в эксплуатацию или обслуживалось или самостоятельно ремонтировалось неспециалистом не в соответствии с нашим руководством по эксплуатации. Ремонтные или восстановительные работы, выходящие за рамки указанных в настоящем руководстве по эксплуатации, производятся на заводе-изготовителе. В гарантийном случае или при необходимости ремонта обращаться в соответствующий пункт продажи.

На гарантийный ремонт фирменных устройств WAGNER

Изделие	
Модель	
Серийный номер	
Дата продажи	
ГАРАНТИЙНЫЙ СРОК – 36 МЕСЯЦЕВ	
Фирма-продавец	
Адрес фирмы-продавца	
Телефон фирмыпродавца	
Исправное изделие в полном комплекте, с инструкцией по эксплуатации получил; с условиями гарантии и сервисного обслуживания ознакомлен и согласен.	
Подпись покупателя	

Благодарим Вас за то, что Вы приобрели фирменное устройство WAGNER, изготовленное и испытанное в соответствии с высочайшими стандартами качества.
Перед использованием данного изделия мы настоятельно рекомендуем Вам внимательно ознакомиться с правилами, изложенными в руководстве по эксплуатации.
Фирма-изготовитель предоставляет на приобретенное Вами устройство гарантию сроком на 3 года со дня его продажи.

Предоставленная гарантия действительна на территории стран СНГ на следующих условиях:

1. Изделие должно быть приобретено на территории стран СНГ и использовано в соответствии с правилами изложенными в руководстве по эксплуатации.

2. Гарантийное обслуживание производится уполномоченной сервисной организацией ООО "Мефферт Полилюкс".

3. Гарантийный период на основное изделие , а также на комплектующие с ограниченным сроком гарантии продлевается на время нахождения изделия в гарантийном ремонте. Соответствующая информация о произведенном гарантийном обслуживании должна вписываться в данный гарантийный талон представителями уполномоченной сервисной организации, выполнившей ремонт,сражу же после его завершения.

4. В случае, если гарантийный ремонт устройства выполнялся посредством замены составной его части, на них предоставляется гарантия сроком на один месяц, исчисляемая со дня выдачи устройства покупателю.

5. Изготовитель может быть освобожден от ответственности за недостатки товара, возникшие после передачи товара покупателю вследствие нарушения им правил пользования, транспортировки, хранения изделия, действий третьих лиц или непреодолимой силы, и, в частности, за недостатки, возникшие вследствие нарушения следующих правил пользования: (1) внесение в конструкцию изделия любых изменений, которые не были официально одобрены фирмой WAGNER, (2) подключение каких-либо устройств, применение совместно с изделием дополнительных аксессуаров и расходных материалов иных, чем те, которые рекомендованы к применению фирмой WAGNER.

6. Настоящая гарантия является дополнением к конституционным и иным правам покупателей и ни в коей мере не ограничивает их.

Для удобства сервисного обслуживания и удовлетворения иных предусмотренных законодательством Ваших требований настоятельно рекомендуем Вам в течение всего срока эксплуатации устройства сохранять поставляемую вместе с изделием сопроводительную документацию (данный гарантийный талон, инструкцию по эксплуации и т.д.), а также документы. Подтверждающие факт заключения договора купли-продажи (кассовый чек, товарная накладная и т.д.)

WAGNER ОТРЫВНОЙ ТАЛОН № _____

Изделие		Печать фирмы-продавца
Модель		
Серийный номер		
Дата продажи		
Фирма-продавец		
ГАРАНТИЙНЫЙ СРОК – 36 МЕСЯЦЕВ		

Заполняется фирмой-продавцом

----------линия отреза----------

WAGNER ОТРЫВНОЙ ТАЛОН № _____

Изделие		Печать фирмы-продавца
Модель		
Серийный номер		
Дата продажи		
Фирма-продавец		
ГАРАНТИЙНЫЙ СРОК – 36 МЕСЯЦЕВ		

Заполняется фирмой-продавцом

----------линия отреза----------

WAGNER ОТРЫВНОЙ ТАЛОН № _____

Изделие		Печать фирмы-продавца
Модель		
Серийный номер		
Дата продажи		
Фирма-продавец		
ГАРАНТИЙНЫЙ СРОК – 36 МЕСЯЦЕВ		

Заполняется фирмой-продавцом

----------линия отреза----------

D
J. WAGNER GMBH
Otto-Lilienthal-Str. 18
88677 Markdorf
T +49 0180 - 55 92 46 37
F +49 075 44 -5 05 11 69

SK
E-CORECO SK S.R.O.
Kráľovská ulica 8/7133
927 01 Šaľa
T +42 1948882850
F +42 1313700077

CZ
E-CORECO S.R.O.
Na Roudné 102
301 00 Plzeň
T +42 734 792 823
F +42 227 077 364

F
WAGNER FRANCE S.A.R.L.
12 Avenue des Tropiques
Z.A. de Courtaboeuf
91978 Les Ulis Cedex
T +33 0825 011 111
F +33 (0) 1 69 81 72 57

GB
WAGNER SPRAYTECH (UK) LTD
Innovation Centre
Silverstone Park
Silverstone
Northants NN12 8GX
T + 44 (0) 1327 368410

H
HONDIMPEX KFT.
Kossuth L. u. 48-50
8060 Mór
T +36 (-22) - 407 321
F +36 (- 22) - 407 852

DK
ORKLA HOUSE CARE DANMARK A/S
Stationsvej 13
3550 Slangerup
Danmark
T +45 47 33 74 00
F +45 47 33 74 01

NOR
ORKLA HOUSE CARE NORGE AS
Nedre Skøyen vei 26,
PO Box 423, Skøyen
0213 Oslo
T +47 22 54 40 19

PL
PUT WAGNER SERVICE
ul. E. Imieli 27
41-605 Swietochlowice
T +48/32/346 37 00
F +48/32/346 37 13

S
ORKLA HOUSE CARE AB
Box 133
564 23 Bankeryd
Sweden
T +46(0)36 37 63 00

ROM
ROMIB S.R.L.
str. Poligonului nr. 5 - 7
100070 Ploiesti ,judet Prahova
T +40-344801240
F +40-344801239

CH
J. WAGNER AG
Industriestraße 22
9450 Altstätten
T +41 71 - 7 57 22 11
F +41 71 - 7 57 23 23

E
P
MAKIMPORT HERRAMIENTAS, S.L.
C/ Méjico nº 6
Pol. El Descubrimiento
28806 Alcalá de Henares (Madrid)
T 902 199 021 / 91 879 72 00
F 91 883 19 59

AUS
WAGNER SPRAYTECH AUSTRALIA PTY. LTD.,
14 -16 Kevlar Close
Braeside, VIC 3195
T +61 9587 2000
F +61 9580 9120

RUS
ООО МЕФФЕРТ ПОЛИЛЮКС
142407 Россия, Московская обл,
Ногинский р-н, территория
«Ногинск-Технопарк» д.14
T +7 495 221 6666
F +7 495 99 55 88 2

Irrtümer und Änderungen vorbehalten.
Not responsible for errors and changes.
Sous réserves d'erreurs et de modifications.
Fouten en wijzigingen voorbehouden.

Part. No. 2408049 A
05/2019_RS
© Copyright by J.Wagner GmbH